出張用そばカマドASWSD-75 (釜内径450φ、ドーコ付)

外形寸法	W 750 × D 800 × H 800^{+800}
ガス消費量	LPG 18.$_2$ kW (1.3 Kg/h)
	13A 19.$_1$ kW (16,400 Kcal/h)
給水口	有効内径 90 φ (ビニールホース等で給水)
排水口	㋐ 25A (ビニールホース等で接続)
ガス接続口	ゴム管口 LPG 11φ. 13A 16.$_5$ φ

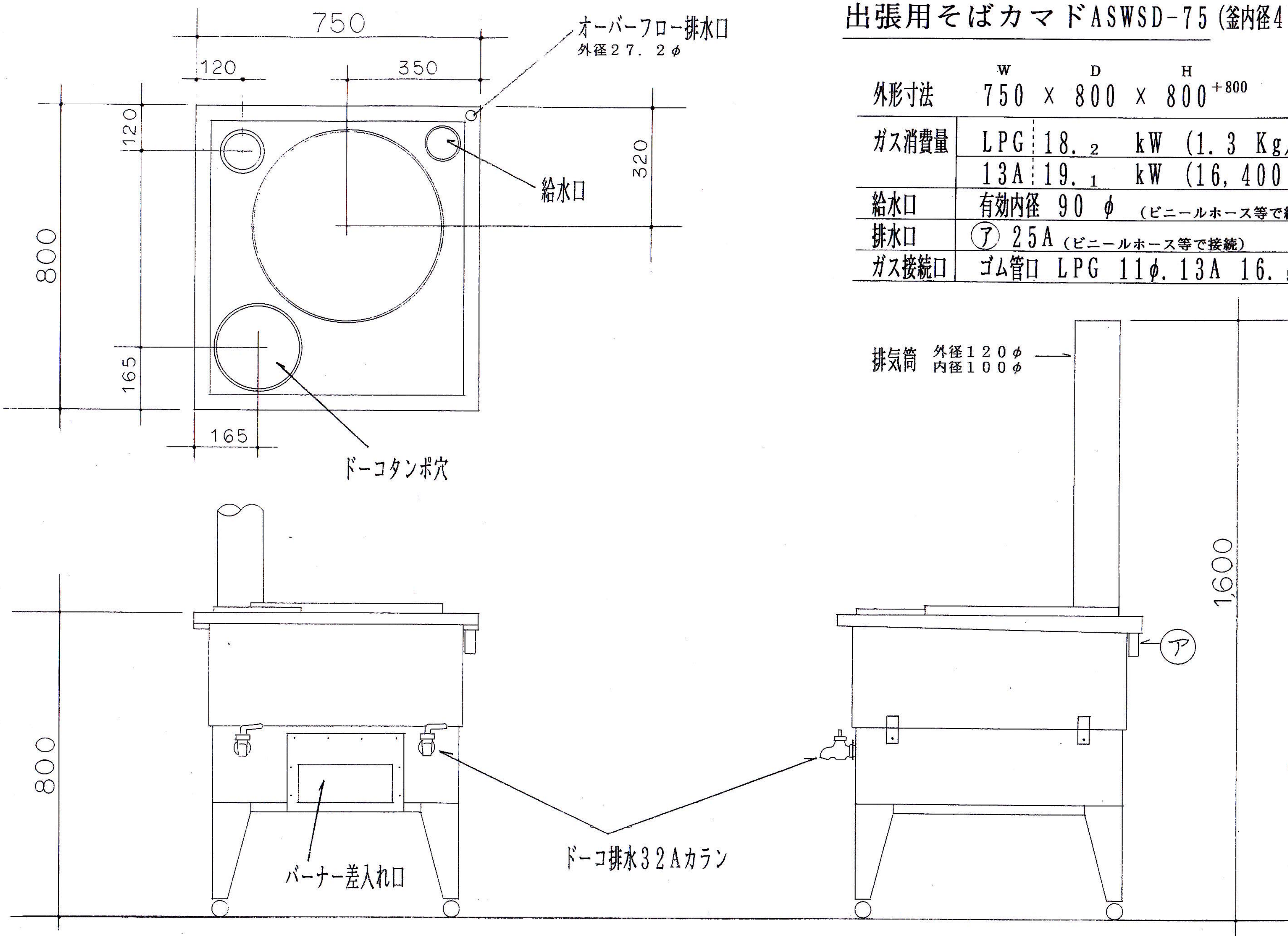
750
120
350
オーバーフロー排水口
外径27.2φ
120
320
給水口
800
165
165
ドーコタンポ穴
排気筒 外径120φ 内径100φ
800
1600
ア
バーナー差入れ口
ドーコ排水32Aカラン

㊟縮小
A3→A4

凡例									
	給水	○		冷水入口	◉	冷水機よりの接続口	コンセント	⦂	壁付は🅑3極以上例)🅑3P 2口以上は例)🅑2又は3
	給湯	●		排水	⊕	塩ビ管 φ	換気扇	∞	
	湯入口	●	湯沸器よりの接続口	ガス立上り	▲	ユニオン継ギ(ノック)	換気フード	☒	
	冷水	◉		ガス・ゴムホースカラン	♁		仕上り床面よりの高さ	H	

工事名称	様	承認印	縮尺	~~1/10~~	図番
			年 月 日		
図面名称			(有)吾嬬製作所 TEL. 0487(54)3335		