うどんカマド　ＡＳ－７（右側にシンクを設置の場合）

外形寸法	W 700 × D 850 × H 800^{+800}
ガス消費量	LPG 17.5 kW (1.25Kg/h)
	13A 19.2 kW (16,500Kcal/h)
給水口	15A（水道側に１／２Ｂ鉄管甲止水栓を取付け ⇨１／２ステンレスフレキチューブで接続）
排水口	㋐ 25A（ＶＰ２５　塩ビ管で接続）
ガス接続口	25Aユニオン

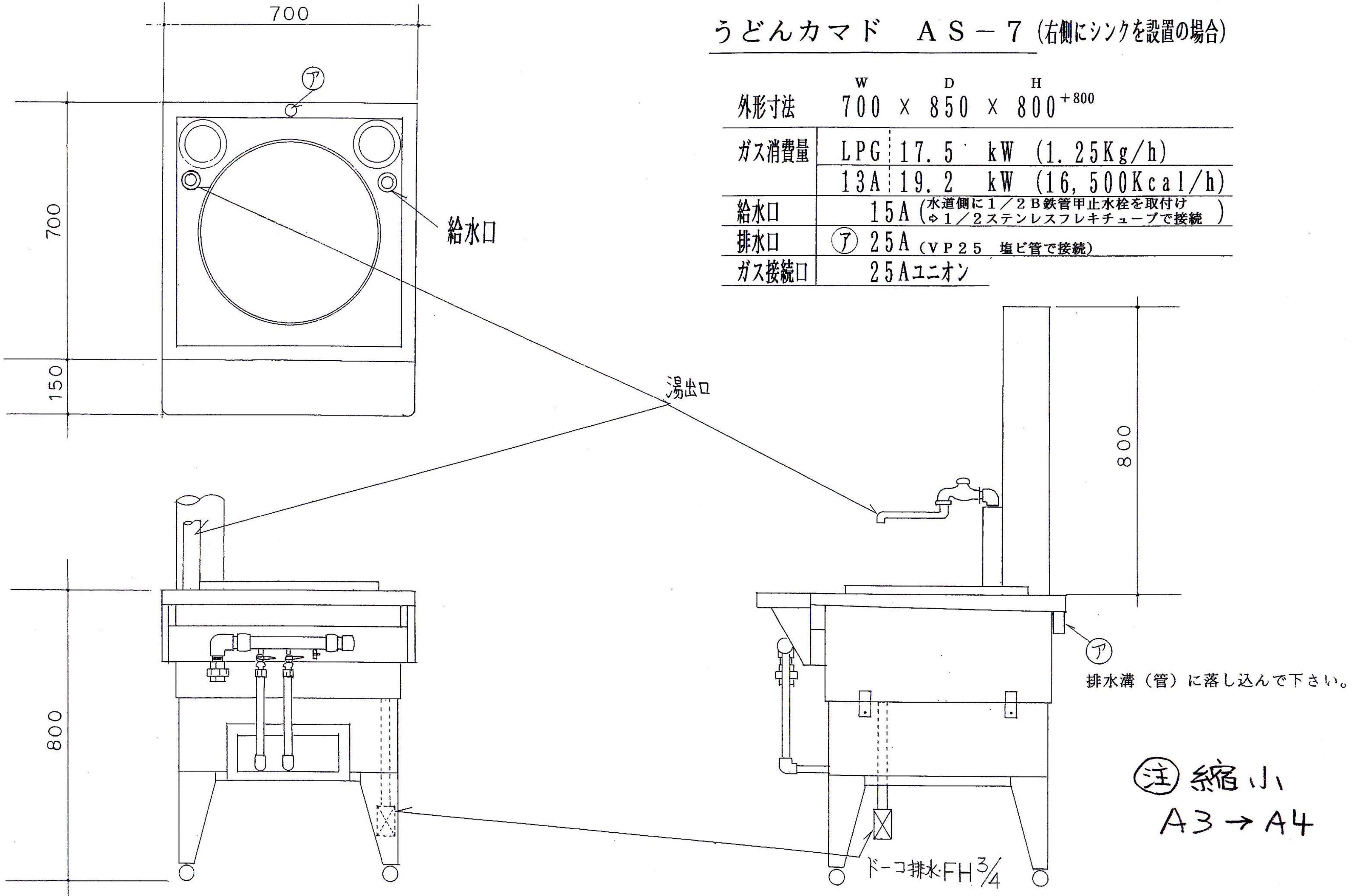

㋐ 排水溝（管）に落し込んで下さい。

㊟ 縮小
A3 → A4

㊟厨房床面が水濡れ不可の場合は、
排水溝（管）に落し込んで下さい。

凡例	給水	○		冷水入口	◉	冷水機よりの接続口	コンセント	⊙	壁付は🅑3極以上例）🅑3P 2口以上は例）🅑2又は3
	給湯	●		排水	⊕	塩ビ管　φ	換気扇	∞	
	湯入口	●	湯沸器よりの接続口	ガス立上り	▲	ユニオン継ギ(ノック)	換気フード	☒	
	冷水	◉		ガス・			仕上り床面より		

工事名称　　　　様

図面名称

図番

年　月　日

(有)吾嬬製作所